SCHEMA UNIFILARE QUADRO ELETTRICO "QB1a"

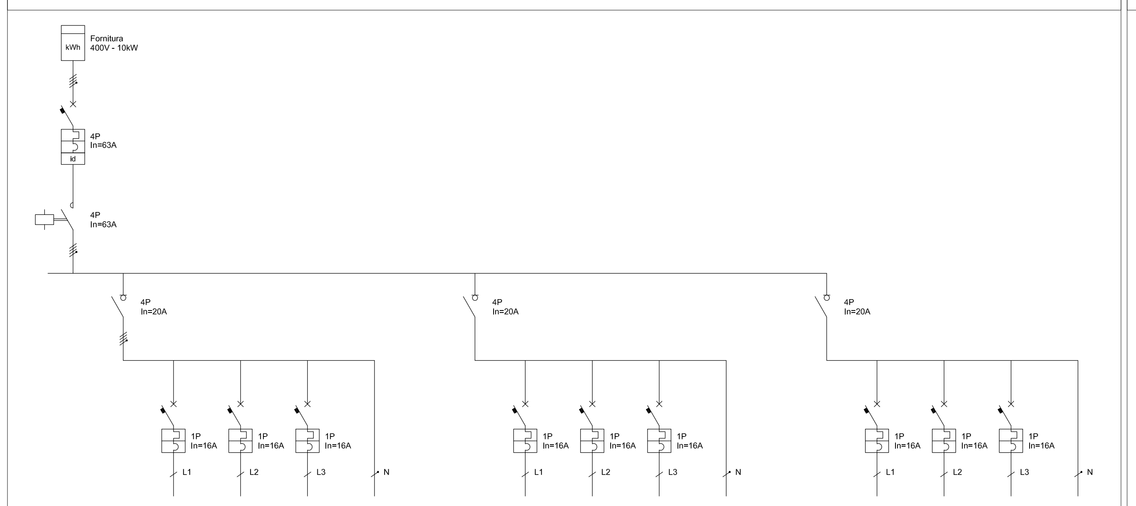

Cod. Linea	Linea L1a.1	Cod. Linea	Linea L1a.2
Descrizione	Strada artigianale zona nord	Descrizione	Strada artigianale zona sud
Cavo tipo	Cavo tipo FG7R	Cavo tipo	Cavo tipo FG7R
Formazione	4x1x16	Formazione	4x1x16

Cod. Linea	Linea L1a.3
Descrizione	Rotatoria zona artigianale
Cavo tipo	Cavo tipo FG7R
Formazione	4x1x10

SCHEMA UNIFILARE QUADRO ELETTRICO "QB1b"

N.B. Il quadro dovrà essere realizzato durante l'esecuzione dello stralcio B1a

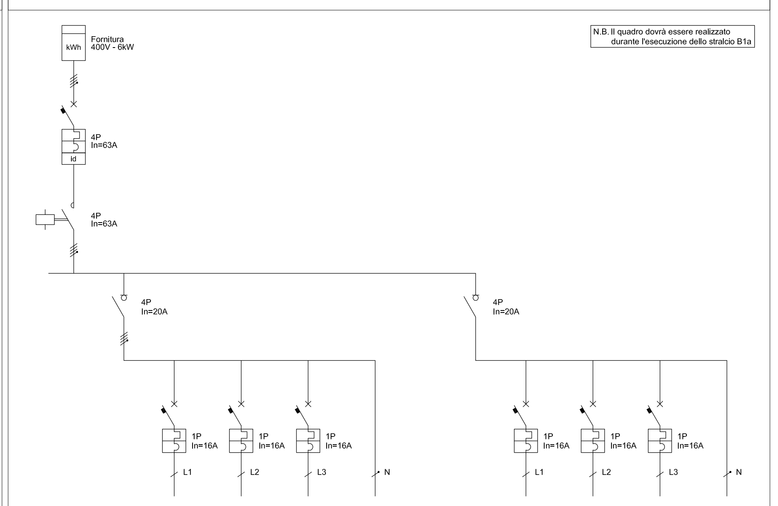

Cod. Linea	Linea L1b.1
Descrizione	Zona residenziale stralcio B1a
Cavo tipo	Cavo tipo FG7R
Formazione	4x1x6

Cod. Linea	Linea L1b.2
Descrizione	Zona residenziale stralcio B1b
Cavo tipo	Cavo tipo FG7R
Formazione	4x1x6

LEGENDA SEGNI GRAFICI PER SCHEMI UNIFILARI Q.E.

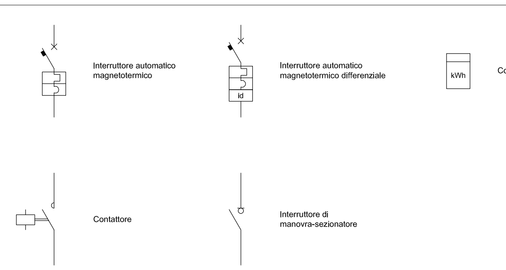

Comune di Faenza

Piano Particolareggiato in variante al PRG

scheda n°174 - sub comparto B1

B1_I.15

2015.11.23

Impianto di illuminazione pubblica
Schema quadri

scala -

COOPROGETTO
architettura ingegneria servizi
via Severoli, 16 - 48018 Faenza
tel. 0546-29237 - fax. 0546-29261
e-mail: segreteria@cooprogetto.it
arch. Alessandro Bucci

STUDIO TECNICO
GEOM.
CAVINA–MONTEVECCHI
ARCH.PAGANI

corso Matteotti n. 27 - 48018 Faenza
tel. 0546-28158 - fax. 0546-660247
e-mail: info@studiocavina.191.it
arch. Paola Pagani

con la consulenza specialistica di:

IMPIANTI PUBBLICA ILLUMINAZIONE	Polistudio A. E. S. Società di Ingegneria S.r.l. - via Tortona n.10 - 47838 Riccione (RN) - tel. 0541-485300
RETE FOGNARIA	Polistudio A. E. S. Società di Ingegneria S.r.l. - via Tortona n.10 - 47838 Riccione (RN) - tel. 0541-485300
VALSAT - SCREENING	Polistudio A. E. S. Società di Ingegneria S.r.l. - via Tortona n.10 - 47838 Riccione (RN) - tel. 0541-485300
VALUTAZIONI ACUSTICHE	Polistudio A. E. S. Società di Ingegneria S.r.l. - via Tortona n.10 - 47838 Riccione (RN) - tel. 0541-485300
GEOLOGICA	Geologo Vittorio Venturini - via Cervese n.1080 - 47521 Cesena (FC) - tel. 0547-1955198
STUDIO DEL TRAFFICO	Ing. Simona Longhi

Revisione	Data	Firma dei tecnici ognuno per le proprie competenze